UĞUR MAKİNA
TAAHHÜT SANAYİ TİCARET LİMİTED ŞİRKETİ

ÜRÜN KATALOĞU
PRODUCT CATALOGUE

09.4

UĞURMAK®

UĞUR MAKİNA

UĞUR MAKİNA, kırma, eleme ve yıkama makinaları imal ederek madencilik endüstirisine makinalar temin eden TÜRKİYE'deki önde gelen firmalardan biridir. Ürünlerimiz taş ocaklarının kayaları, çakıl ve kumun işlenmesiyle karayolu alt yapılarında, asfalt ve betonda kullanılan agregaların üretilmesinde kullanılır.

Faaliyetlerimize 1974 yılında çelik konstrüksiyon işleriyle başladık ve 2004 yılına kadar faaliyetlerimizi OSTİM Organize Sanayi Bölgesindeki üç atölyemizde sürdürdük, 2005 yılından 2009 yılına kadar **UĞUR MAKİNA** faaliyetlerine üç atölyesi ile birlikte İVEDİK Organize Sanayi Bölgesindeki 4500 m² fabrikasında devam etti. 2009 yılı itibari ile **UĞUR MAKİNA** faaliyetlerine Sincan Organize Sanayi Bölgesindeki 25000 m² alan üzerindeki yeni fabrikasında devam etmektedir. Şu anda ürün yelpazemiz besleyici, çeneli kırıcı, darbeli kırıcı, dik milli kırıcı, titreşimli elek, yıkama helezonu ve bantlı konveyörlerin tüm çeşitlerini kapsamaktadır.

UĞUR MAKİNA'nın bugüne kadarki faaliyetlerinden elde ettiği tecrübenin, ürünlerimizi geliştirmemizde büyük önemi vardır. Bütün ürünlerimiz yüksek kalite, çalışma güvenliği, bakım ve çalıştırma kolaylığı göz önünde bulundurularak dizayn edilmiştir.

UĞUR MAKİNA'nın amacı yeni teknolojiler ve üretim kalitesi ile müşterilerini memnun etmektir.

Üretimini Yaptığımız Komple Tesisler ;

- Sabit ve seyyar kırma, eleme, yıkama ve stoklama tesisi.
- Sabit ve seyyar kırma, eleme ve stoklama tesisi.
- Eleme, yıkama ve stoklama tesisi.
- Eleme ve stoklama tesisi.
- Sabit ve seyyar mekanik stabilizasyon plenti.

Ürünlerimiz ;

- Kaya Besleyicileri
- Kum Besleyicileri
- Çeneli Kırıcılar
- Primer Darbeli Kırıcılar
- Seconder Darbeli Kırıcılar
- Tersiyer Kırıcılar
- Dik Milli Kırıcılar
- Titreşimli Elekler
- Helezon Yıkayıcılar
- Bantlı Konveyörler
- Stok Bunker ve Siloları
- Agrega Bunkerleri
- Besleyici Bantlar
- Mikserler

UĞUR MAKİNA is one of the leading companies in TURKEY supplying equipments for the rock and mineral processing industry by manufacturing crushing, screening and classifying equipments. Our products is used for producing aggregates used in roads' substructures, asphalt and concrete by processing quarry rock, ore, sand and gravel.

We began our activities in 1974 by manufacturing steel constructions and till 2004 we continued our activities in our three plant in OSTİM Organized Industrial Zone, from 2005 to 2008 **UĞUR MAKİNA** has continuied its activities in its 4500 m² factory in İVEDİK Organized Industrial Zone and now since 2009 **UĞUR MAKİNA** is continuing its activities in its factory building, was built on 25000 m² area, in SİNCAN Organized Industrial Zone along with its former plants and now our product range covers all kind of feeders, impact and jaw crushers, screens, classifiers and belt conveyors.

The experience that **UĞUR MAKİNA** gain from its activities till now is important for the development of our equipment. All our products is designed in high quality and taking care of safety, ease of maintenance and operation.

UĞUR MAKİNA is intended to satisfy its customers by its new technologies and production quality.

Our Complete Plants Are ;

- Stationary and mobile crushing, screening, washing and stockpiling plants.
- Stationary and mobile crushing, screening and stockpiling plants.
- Screening, washing and stockpiling plants.
- Screening and stockpiling plants.
- Stationary and mobile mechanical stabilization plants.

Our Products Are ;

- Rock Feeders
- Sand Feeders
- Jaw Crushers
- Primary Impact Crushers
- Secondary Impact Crushers
- Tertiary Impact Crushers
- Vibrating Screens
- Screw Classifiers
- Belt Conveyors
- Stockpiling Hoppers and Silos
- Aggregate Hoppers
- Feeding Belt Conveyors
- Mixers

ÇALIŞMALARIMIZDAN KESİTLER
VIEWS FROM OUR WORKS

UĞUR MAKİNA

Dik Torna Tezgahı
Vertical Lathe Machine

Kumanda Panosu
Control Panel

Borwerk Tezgahı
Borwerk Machine

CNC Plazma Kesim Tezgahı
CNC Plasma Cutting Machine

Fabrikadan Genel Görünüş
General View From The Factory

Fabrikadan Genel Görünüş
General View From The Factory

KOMPLE TESİSLERİMİZ
OUR COMPLETE INTEGRATED PLANTS

Primer Darbeli Kırıcılı Sabit Kırma ve Eleme Tesisi (600 t/s)
Stationary Crushing and Screening Plant With Primary Impact Crusher (600 t/h)

Sabit Dere Malzemesi Kırma, Eleme ve Yıkama Tesisi (250 t/s)
Stationary River Gravel Crushing, Screening and Washing Plant (250 t/h)

Sabit Kırma ve Eleme Tesisi (250 t/s)
Stationary Crushing and Screening Plant (250 t/h)

Primer Darbeli Kırıcılı Seyyar Kırma ve Eleme Tesisi (350 t/s)
Mobile Crushing and Screening Plant With Primary Impact Crusher (350 t/h)

KOMPLE TESİSLERİMİZ
OUR COMPLETE INTEGRATED PLANTS

Sabit Dere Malzemesi Kırma, Eleme ve Yıkama Tesisi (120 t/s)
Stationary River Gravel Crushing, Screening and Washing Plant (120 t/h)

Sabit Dere Malzemesi Kırma, Eleme ve Yıkama Tesisi (170 t/s)
Stationary River Gravel Crushing, Screening and Washing Plant (170 t/h)

Primer Darbeli Kırıcılı Sabit Kırma Eleme Stoklama Tesisi (400 t/s)
Stationary Crushing, Screening and Stockpiling Plant With Primary Impact Crusher (400 t/h)

Seyyar Mekanik Stabilizasyon Plenti (500 t/s)
Mobile Mechanical Stabilization Plant (500 t/h)

ÇENELİ KIRICILI SEYYAR PRİMER ÜNİTELER

MOBILE PRIMARY CRUSHING UNITS WITH JAW CRUSHER

Genel Özellikler

- Yüksek kapasite ve performans
- Hidrolik silindirler yardımıyla hızlı ve kolay montaj - demontaj
- Taşıma kolaylığı
- Çalıştırma kolaylığı

General Features

- Higher capacity and performance
- Fast and easy installation and uninstallation by hydraulic cylinders
- Easy to transport
- Easy operation

Tip / Type	UMA 36	UMA 38
Kapasite / Capacitı (t/h)	100 - 300	50 - 150
Beslı ici Tipi / Feeder Tı pe	**UMG09**	**UMG10**
Beslı ici Geni li i / F eeder Width (mm)	1200	950
Beslı ici Uzunlu u / F eeder Length (mm)	5000	4000
Bunker Hacmi / Hopper's Volume (m³)	30	20
Tahrik / Drive (kW)	2 X 7,5	2 X 4
K r c Tipi / Crusher Tı pe	**UMK07**	**UMK03**
Giri A z / F eeding Opening (mm)	1100 X 850	900 X 650
Tahrik / Drive (kW)	132	75
Bo altma Band / Discharge Convei or	**1000 X 8000**	**750 X 5500**
Tahrik / Drive (kW)	7,5	4
A Ölçüsü / Dimension A (mm)	6760	5485
B Ölçüsü / Dimension B (mm)	4032	3488
C Ölçüsü / Dimension C (mm)	13840	10200
D Ölçüsü / Dimension D (mm)	15235	12000
E Ölçüsü / Dimension E (mm)	2650	16200
F Ölçüsü / Dimension F (mm)	3820	3600

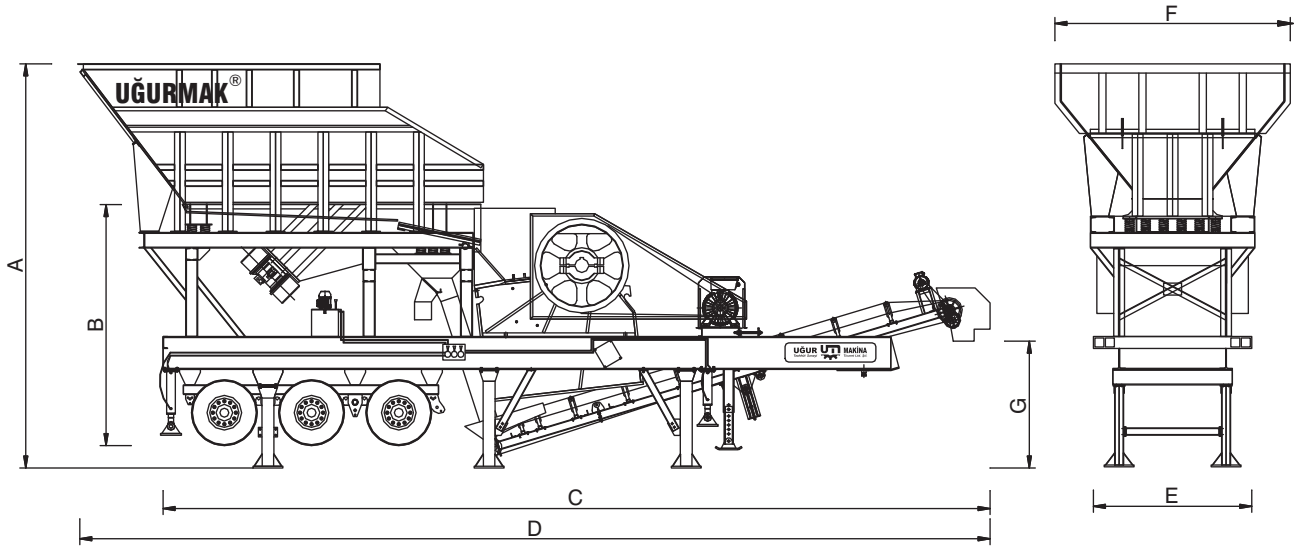

DARBELİ KIRICILI SEYYAR PRİMER ÜNİTELER

MOBILE PRIMARY CRUSHING UNITS WITH IMPACT CRUSHER

Tip / Type	UMA 65	UMA 66
Kapasite / Capacitı (t/h)	250 - 400	200 - 300
Beslei ici Tipi / Feeder Ti pe	**UMG13**	**UMG09**
Beslei ici Geni li i / F eeder Width (mm)	1350	1200
Beslei ici Uzunlu u / F eeder Length (mm)	5000	5000
Bunker Hacmi / Hopper's Volume (m³)	40	30
Tahrik / Drive (kW)	2 X 9,8	2 X 7,5
K r c Tipi / Crusher Ti pe	**CDK01**	**CDK02**
Rotor Çap / Rotor Diameter (mm)	1400	1400
Rotor Geni liği / Rotor Width (mm)	1500	1250
Tahrik / Drive (kW)	250	200
Bo altma Band / Discharge Convei or	**1200 X 8000**	**1000 X 8000**
Tahrik / Drive (kW)	7,5	7,5
A Ölçüsü / Dimension A (mm)	6730	6730
B Ölçüsü / Dimension B (mm)	4050	4050
C Ölçüsü / Dimension C (mm)	16280	16280
D Ölçüsü / Dimension D (mm)	2300	2300
E Ölçüsü / Dimension E (mm)	2480	2230
F Ölçüsü / Dimension F (mm)	3970	3820

Genel Özellikler

- Yüksek kapasite ve performans
- Hidrolik silindirler yardımıyla hızlı ve kolay montaj - demontaj
- Taşıma kolaylığı
- Çalıştırma kolaylığı

General Features

- Higher capacity and performance
- Fast and easy installation and uninstallation by hydraulic cylinders
- Easy to transport
- Easy operation

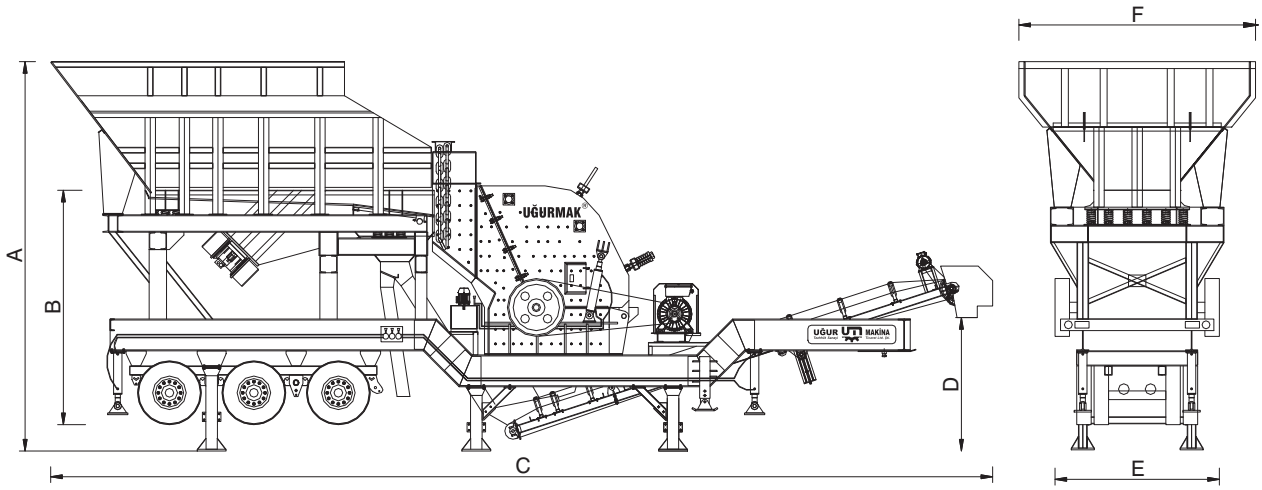

TİTREŞİMLİ BESLEYİCİLER
VIBRATING GRIZZLY FEEDERS

UMG serisi ızgaralı titreşimli besleyiciler sabit veya seyyar tesislerde kırılacak malzemeyi primer çeneli veya darbeli kırıcıya beslemek için özel olarak dizayn edilmişlerdir.

Bunker kamyon ile doldurulur ve ayarlanabilir ızgaralar sayesinde malzeme kırıcıya beslenirken ince malzeme ayrılır. Bu işlem kırılmasına gerek olmayan malzemeleri kırıcıya göndermeyerek kapasiteyi artırmak veya toprak vs. gibi istenmeyen malzemeyi ayıklamak içindir, böylece toprak vs. gibi istenmeyen malzemeler proses dışına atılmış olurlar.

Titreşimli besleyici bir çift vibromotor ile çalışır. Bu vibromotorların titreşimi sağlayan santrifuj vurma kuvvetleri, vibromotorların egsantrik ağırlıkları sayesinde ayarlanabilir. Besleyicinin gövdesi taşıyıcı şaseye yükleme darbelerini absorbe eden ve titreşimi sağlayan ağır tip helisel yaylar ile oturur.

Genel Özellikler ;

- Büyük hacimli bunker
- Ayarlanabilir ızgaralar
- Yüksek performans
- Vurma kuvvetleri ayarlanabilir elektrikli vibromotorlar ile kolay tahrik sistemi
- Ağır tip helisel yaylar
- Montaj kolaylığı
- Çalıştırma kolaylığı

UMG series vibrating grizzly feeders have been designed especially to feed the materials to be crushed to the primary jaw or impact crushers either in stationary or mobile plants.

The receiving hopper is loaded by trucks and by the adjustable grizzly bars the fines is separated while material is fed to the crusher. This operation is to maximize capacity by avoiding sending the material which do not need to be crushed to the crusher or to eliminate dirt and impurities like sand, thus these impurities removed from the processing circuit.

The vibrating grizzly feeder is driven by a couple of external electrical vibrator. These vibrators' centrifugal force, which creates the vibration, is adjustable by its adjustable eccentric weights. Feeder's body is supported on the main frame structure by heavy duty suspension springs which withstand loading impact and assist vibrating.

General Features ;

- High hopper volume
- Adjustable grizzly bars
- High performance
- Simple drive with adjustable centrifugal force electrical vibrators.
- Heavy duty suspension springs
- Easy to install
- Easy operation

Tip / Type	UMG11	UMG10	UMG09	UMG13
Besle ici Geni li i / F eeder Width (mm)	600	950	1200	1350
Besle ici Uzunlu u / F eeder Length (mm)	3000	4000	5000	5000
Kapasite / Capacit (t/h)	40 - 100	75 - 200	100 - 300	300 - 400
Bunker Hacmi / Hopper's Volume (m^3)	10	20	30	40
Tahrik / Drive (kW)	2 X 2	2 X 4	2 X 7,5	2 X 9,8
A rl k / W eight (kg)	9500	13000	17000	26000
A Ölçüsü (mm) / Dimension A	4000	4500	4600	4600
B Ölçüsü (mm) / Dimension B	4800	5800	6800	6800
C Ölçüsü (mm) / Dimension C	3000	3600	3820	3970

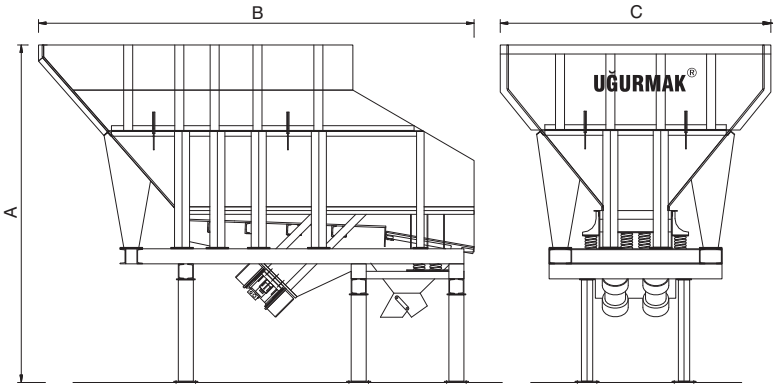

TİTREŞİMLİ KUM BESLEYİCİLER

VIBRARING SAND FEEDERS

UMVB serisi titreşimli besleyiciler dere çakılı ve kumu bantlı konveyöre veya titreşimli eleğe beslemek için dizayn edilmişlerdir. Bu kum besleyiciler bunker ve onun altına yerleştirilmiş titreşimli besleyici tekneden oluşurlar. Bunker kamyon veya kepçe ile doldurulur ve malzeme titreşimli tekne sayesinde bantlı konveyör veya eleğe düzenli olarak beslenir.

Bu titreşimli kum besleyiciler bir vibromotor ile veya kayış-kasnak aktarmalı egsantrik vibrasyon mekanizmasıyla çalışırlar. Titreşimli tekne taşıyıcı şaseye titreşimi sağlayan helisel yaylar ile oturur.

Genel Özellikler ;

- Yüksek performans
- Kolay ve basit tahrik sistemi
- Taşıyıcı şaseye helisel yaylar ile oturtulmuş besleyici teknesi
- Montaj kolaylığı
- Çalıştırma kolaylığı

UMVB series vibrating feeders have been designed to feed river gravel or sand to the belt conveyor or screen. These feeders consist of a hopper and a vibrating feeding chute located under the hopper. The hopper is loaded by truck or loader and by the vibrating chute the material is fed regularly to the belt conveyor or screen.

These vibrating feeders is driven by an external electrical vibrator or by eccentric vibration mechanism driven by V-belts. The feeding chute is supported on the main frame structure by suspension springs which assist vibrating.

General Features ;

- High performance
- Simple drive system
- Feeding chute supported by suspension springs
- Easy to install
- Easy operation

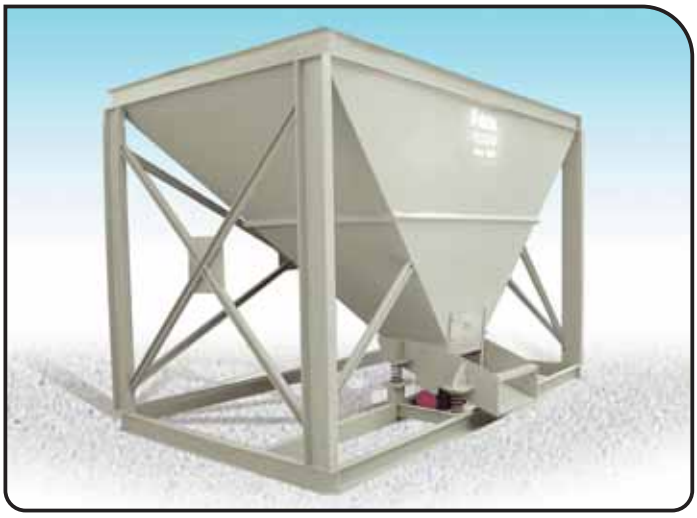

Tip / Type	UMVB06	UMVB08	UMB10
Beslei ici Geni li i / F eeder Width (mm)	600	800	1000
Beslei ici Uzunlu u / F eeder Length (mm)	1200	1500	2000
Kapasite / Capacitı (t/h)	80 - 120	120 - 200	200 - 270
Bunker Hacmi / Hopper's Volume (m^3)	15	20	25
Tahrik / Drive (kW)	1,1	1,5	2,2
A rl k / W eight (kg)	2000	2450	3200
A Ölçüsü / Dimension A (mm)	2400	2400	2400
B Ölçüsü / Dimension B (mm)	3000	3500	4000
C Ölçüsü / Dimension C (mm)	2800	3000	3800

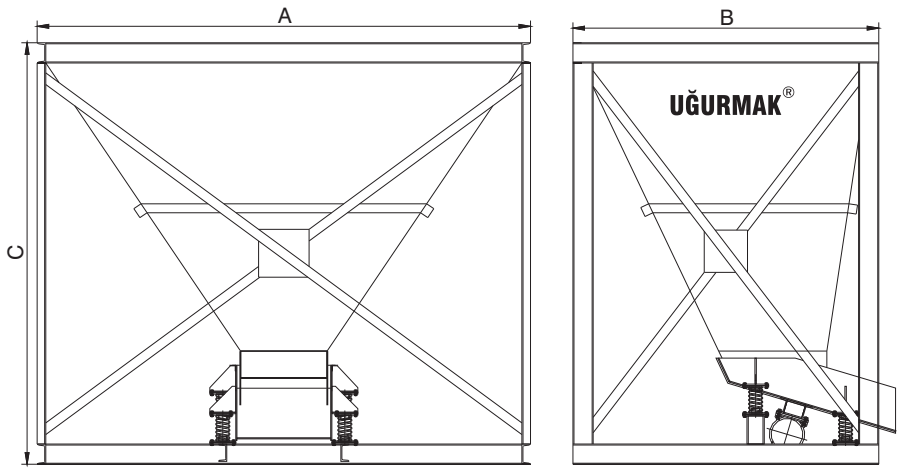

ÇENELİ KIRICILAR
JAW CRUSHERS

UMK serisi çeneli kırıcılar kaya ve dere çakılını kırmak için kullanılır. Çeneli kırıcı fonksiyonunu egsantrik mil sayesinde salınım hareketi yapan çene yardımıyla gerçekleştirir. Malzeme besleme ağzından boşaltma ağzına akarken hareketli çenenin sabit çeneye yaklaşmasıyla malzeme kırılır. Boşaltma ağzı ayarlanabilirdir, böylece istenilene göre farklı ölçülerde kırılmış malzeme elde edilebilir.

Çeneli kırıcı elektrik motoru ile kayış-kasnak akupleli olarak çalışmaktadır.

Genel Özellikler ;

- Kaynak konstrüksiyon gövde
- Yüksek performans
- Kolay ve güvenli çene ayar sistemi
- Kolay ve hızlı bakım imkanı
- Montaj kolaylığı
- Çalıştırma kolaylığı

UMK series jaw crushers are used for crushing quarry rock and river gravel. The jaw crusher performs its function by its oscillating jaw which oscillate by mean of the eccentrict shaft. The material is crushed when the moving jaw come closer to the other jaw while it flow from the feeding opening to the discharge opening. The discharge opening is adjustable, thus it can optained diffrent sizes of crushed material.

The jaw crusher is driven by an electric motor and the power is transfered to the crusher by means of V-belts.

General Features ;

- Welded construction main frame
- High performance
- Fast and safe setting adjustment
- Fast and simple maintenance
- Easy to install
- Easy operation

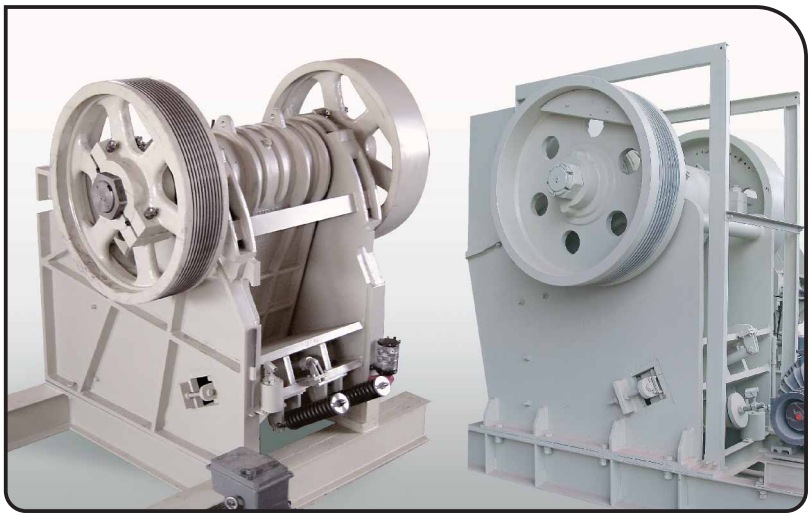

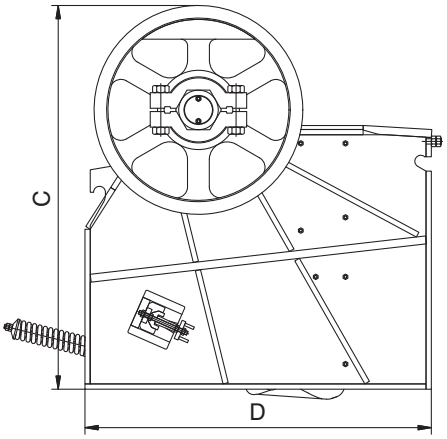

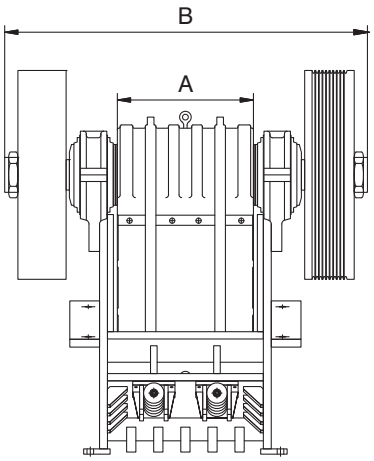

Tip / Type	PRIMER			SECONDER	
	UMK03	UMK07	UMK11	UMK04	UMK12
Giri A z / F eeding Opening (mm)	900 X 650	1100 X 850	1300 X 1000	900 X 200	1100 X 350
Ç k A z / Discharge Opening (mm)	50 - 150	100 - 250	125 - 300	20 - 80	25 - 75
Kapasite / Capacitı (t/h)	50 - 200	100 - 300	250 - 575	10-60	40 - 125
Tahrik / Drive (kW)	75	132	160	30	55
A rl k / W eight (kg)	11400	33000	42500	5600	9300
A Ölçüsü / Dimension A (mm)	860	1000	1200	860	1000
B Ölçüsü / Dimension B (mm)	2050	2800	2950	1850	2600
C Ölçüsü / Dimension C (mm)	2200	2900	3500	1500	2100
D Ölçüsü / Dimension D (mm)	2000	2650	3100	1400	1900

DARBELİ KIRICILAR (ÇDK)

IMPACT CRUSHERS (ÇDK)

ÇDK serisi darbeli kırıcılar kaya kırmakta primer kırıcı olarak kullanılır. Bu darbeli kırıcılar çok sert ve aşındırıcı olmayan malzemeleri kırmak için dizayn edilmişlerdir. Geniş besleme oluğundan kırıyıca beslenen malzeme rotor paletleri tarafından kırma plakalarına çarptırılarak iki aşamada kırılır. Malzeme birinci kırma plakasında kırılarak ayarlanan ölçüye küçülmedikçe ikinci kırma plakasına geçmez, ikinci kırma plakasında kırılarak ayarlanan ölçüye gelmedikçe de boşaltma oluğuna geçmez. Bu ayarlanabilir kırma plakaları sayesinde makinadan çıkabilecek en büyük ürün ölçüsü belirlenebilir.

ÇDK serisi darbeli kırıcılar elektrik motoru ile kayış-kasnak akupleli olarak çalışmaktadır.

Genel Özellikler ;

- Yüksek kapasite ve performans
- Aşınmaya dayanıklı paletler
- Hidrolik silindirler yardımıyla kolay ve güvenli kırma çubuğu ayarlaması
- Kolay ve hızlı bakım imkanı
- Hidrolik silindirler ile açılan gövde sayesinde paletlere kolay erişim
- Montaj kolaylığı
- Çalıştırma kolaylığı

ÇDK series impact crushers are used as a primary crushers for crushing quarry rock. These impact crushers are designed for crushing low abrasive and medium hard materials. The material which fed to the crusher trough its large feeding opening is crushed in two stages while it impacted by the rotor's hammers to the adjustable primer and seconder breaker plates. The material does not pass to the seconder breaker plate until it be crushed and reduced to the size which the primer breaker plate adjusted to and does not pass to discharging chute until it be crushed and reduced to the size which the seconder breaker plate adjusted to. By this adjustable breaker plates the maximum size of output material can be determined.

The ÇDK series impact crushers is driven by an electric motor and the power is transfered to the crusher by means of V-belts.

General Features ;

- Higher capacity and performance
- Wear-resistant hammers
- Fast and safe breaker plate setting adjustment by hydraulic cylinders
- Fast and easy maintenance
- Easy Access to hammers by hydraulically operated door assembly
- Easy to install
- Easy operation

Tip / Type	ÇDK01	ÇDK02	ÇDK03
Rotor Çap / Rotor Diameter (mm)	1400	1400	1600
Rotor Geni liği / Rotor Width (mm)	1500	1250	2000
Kapasite / Capacitı (t/h)	250 - 450	200 - 300	400 - 1000
Tahrik / Drive (kW)	250	200	2 X 250
A rl k / W eight (kg)	28000	22500	53000
A Ölçüsü / Dimension A (mm)	3700	3700	5200
B Ölçüsü / Dimension B (mm)	3850	3850	5000
C Ölçüsü / Dimension C (mm)	2900	2650	3400
D Ölçüsü / Dimension D (mm)	1500	1500	2000
E Ölçüsü / Dimension E (mm)	1700	1450	2200

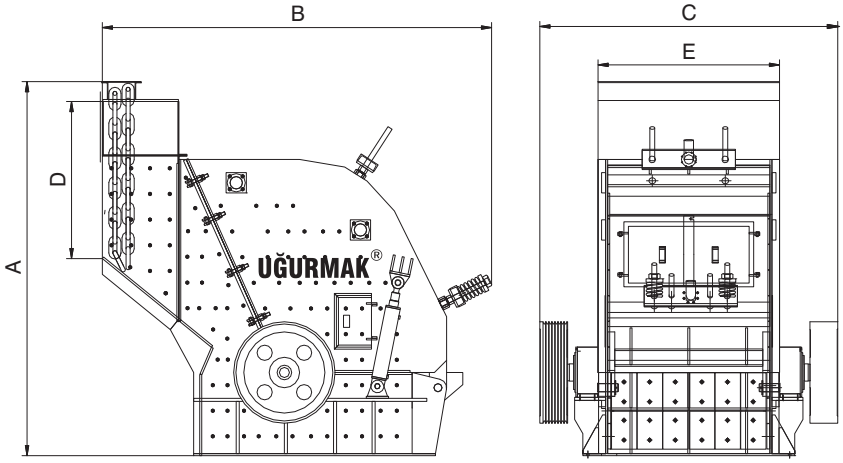

DARBELİ KIRICILAR (UMK35, UMK36)

IMPACT CRUSHERS (UMK35, UMK36)

UMK serisi darbeli kırıcılar kaya ve çakıl kırmak için sekonder kırıcı olarak kullanılır. Malzeme rotor paletleri tarafından değiştirilebilir kırma çubuklarına çarptırılarak kırılır, Kırma çubukları aşındıkları zaman değiştirilirler. Alt kırma çubuğu şim ile ayarlanır.

UMK serisi darbeli kırıcılar elektrik motoru ile kayış-kasnak akupleli olarak çalışmaktadır.

Genel Özellikler ;

- Aşınmaya dayanıklı paletler
- Hızlı ve kolay kırma çubuğu değişimi
- Kolay ve hızlı bakım imkanı
- Geniş kapaklar sayesinde paletlere kolay erişim
- Montaj kolaylığı
- Çalıştırma kolaylığı

UMK series impact crushers are used as a secondary crushers for crushing quarry rock and gravel. The materials is crushed while it impacted by the rotor hammers to the replaceable breaking bars, the breaking bars is replaced when it weared. The bottom breaking bar is adjusted by shims.

The UMK series impact crushers is driven by an electric motor and the power is transfered to the crusher by means of V-belts.

General Features ;

- Wear-resistant hammers
- Fast and easy replacing of breaking bars
- Fast and easy maintenance
- Easy Access to hammers by wide doors
- Easy to install
- Easy operation

Tip / Type	UMK36	UMK35
Rotor Çap / Rotor Diameter (mm)	1535	1535
Rotor Geni li ği / Rotor Width (mm)	1000	1800
Kapasite / Capacit (t/h)	75 - 150	150 - 250
Tahrik / Drive (kW)	75	160
A rl k / W eight (kg)	10000	18500
A Ölçüsü / Dimension A (mm)	2600	2600
B Ölçüsü / Dimension B (mm)	625	625
C Ölçüsü / Dimension C (mm)	2300	2300
D Ölçüsü / Dimension D (mm)	2000	2800
E Ölçüsü / Dimension E (mm)	1150	1950

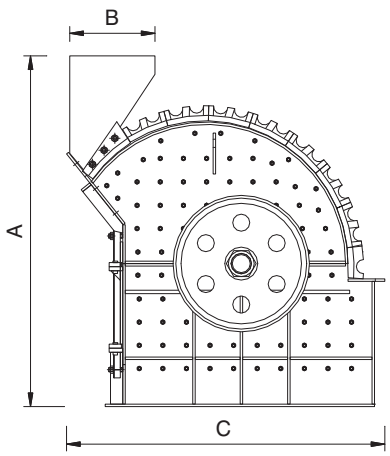

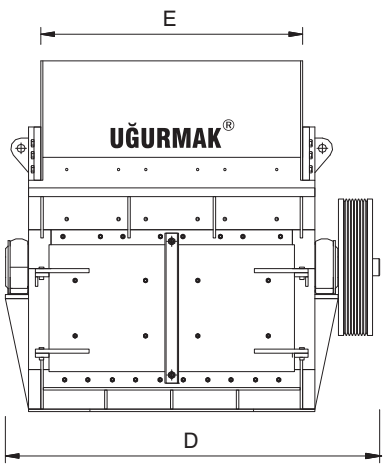

DARBELİ KIRICILAR (SMK)

IMPACT CRUSHERS (SMK)

SMK serisi darbeli kırıcılar kaya ve dere çakılı kırmak için primer veya sekonder kırıcı olarak kullanılır. UĞUR MAKİNA'nın bu tip darbeli kırıcıları dere çakılı gibi sert malzemeleri kırmak için özel olarak dizayn edilmiştir. Kırıyıca beslenen malzeme rotor paletleri tarafından gövdedeki sabit ve ayarlanabilen kırma çubuklarına çarptırılarak kırılır. Malzeme kırılarak kırıcının ayarlandığı ölçüye kadar küçülmedikçe makineyi terk etmez. Ayarlanabilir kırma çubukları sayesinde makinadan çıkabilecek en büyük ürün ölçüsü belirlenebilir.

SMK serisi darbeli kırıcılar elektrik motoru ile kayış-kasnak akupleli olarak çalışmaktadır.

Genel Özellikler ;

- Yüksek performans
- Aşınmaya dayanıklı paletler
- Aşınmaya dayanıklı kırma çubukları
- Hidrolik silindirler yardımıyla kolay ve güvenli kırma çubuğu ayarlaması
- Kolay ve hızlı bakım imkanı
- Hidrolik silindirler ile açılan gövde sayesinde paletlere kolay erişim
- Montaj kolaylığı
- Çalıştırma kolaylığı

SMK series impact crushers are used as a primary or secondary crushers for crushing quarry rock and river gravel. These type of UGUR MAKİNA's impact crushers are designed especially for crushing hard materials like river gravel. The material which fed to the crusher is crushed while it impacted by the rotor's hammers to the fixed breaker plates and two adjustable breaker plates. The material does not leave the crusher until it be crushed and reduced to the size which the crusher set to. By the adjustable breaker plates the maximum size of output material can be determined.

The SMK series impact crushers is driven by an electric motor and the power is transfered to the crusher by means of V-belts.

General Features ;

- High performance
- Wear-resistant hammers
- Wear-resistant breaker plates
- Fast and safe breaker plate setting adjustment by hydraulic cylinders
- Fast and easy maintenance
- Easy Access to hammers by hydraulically operated door assembly
- Easy to install
- Easy operation

Tip / Type	SMK01	SMK02	SMK03
Rotor Çap / Rotor Diameter (mm)	1120	1120	1120
Rotor Geni liği / Rotor Width (mm)	1000	1250	1500
Kapasite / Capacitı (t/h)	120 -200	150 - 250	175 - 325
Tahrik / Drive (kW)	160	200	250
A rl k / W eight (kg)	16250	18000	19750
A Ölçüsü / Dimension A (mm)	3100	3100	3100
B Ölçüsü / Dimension B (mm)	1150	1400	1650
C Ölçüsü / Dimension C (mm)	3450	3450	3450
D Ölçüsü / Dimension D (mm)	2140	2390	2640

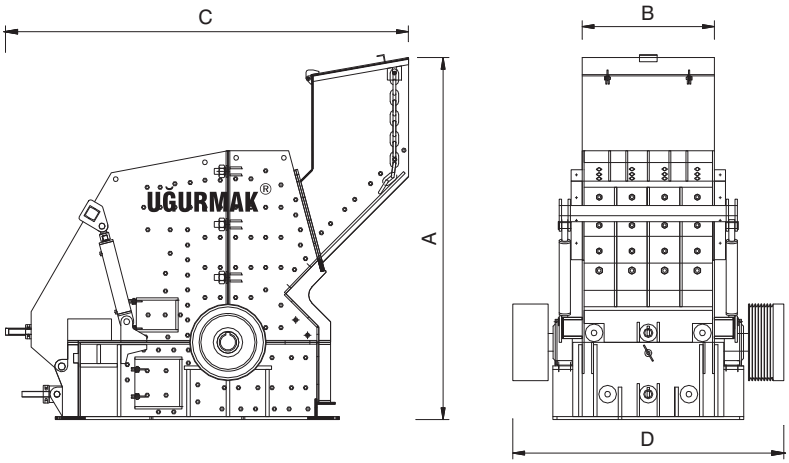

DARBELİ KIRICILAR (UMK37, UMK38)

IMPACT CRUSHERS (UMK37, UMK38)

UĞUR MAKİNA'nın bu serisindeki darbeli kırıcıları kaya kırmak için sekonder kırıcı olarak kullanılır. Bu darbeli kırıcılar orta sertlikteki ve sert malzemeleri kırmak için dizayn edilmişlerdir. Besleme oluğundan kırıyıca beslenen malzeme rotor paletleri tarafından kırma plakalarına çarptırılarak iki aşamada kırılır. Malzeme birinci kırma plakasında kırılarak ayarlanan ölçüye küçülmedikçe ikinci kırma plakasına geçmez, ikinci kırma plakasında kırılarak ayarlanan ölçüye gelmedikçe de boşaltma oluğuna geçmez. Bu ayarlanabilir kırma çubukları sayesinde makinadan çıkabilecek en büyük ürün ölçüsü belirlenebilir.

Bu darbeli kırıcılar elektrik motoru ile kayış-kasnak akupleli olarak çalışmaktadır.

Genel Özellikler ;

- Yüksek kapasite ve performans
- Aşınmaya dayanıklı paletler
- Hidrolik silindirler yardımıyla kolay ve güvenli kırma çubuğu ayarlaması
- Kolay ve hızlı bakım imkanı
- Hidrolik silindirler ile açılan gövde sayesinde paletlere kolay erişim
- Montaj kolaylığı
- Çalıştırma kolaylığı

This series of UĞUR MAKİNA's impact crushers are used as a secondary crushers for crushing quarry rock. These impact crushers are designed for crushing medium hard and hard materials. The material which fed to the crusher trough its feeding opening is crushed in two stages while it impacted by the rotor's hammers to the adjustable primer and seconder breaker plates. The material does not pass to the seconder breaker plate until it be crushed and reduced to the size which the primer breaker plate it adjusted to and does not pass to discharging chute until it be crushed and reduced to the size which the seconder breaking plate adjusted to. By this adjustable breaker plates the maximum size of output material can be determined.

These impact crushers is driven by an electric motor and the power is transfered to the crusher by means of V-belts.

General Features ;

- Higher capacity and performance
- Wear-resistant hammers
- Fast and safe breaker plate setting adjustment by hydraulic cylinders
- Fast and easy maintenance
- Easy Access to hammers by hydraulically operated door assembly
- Easy to install
- Easy operation

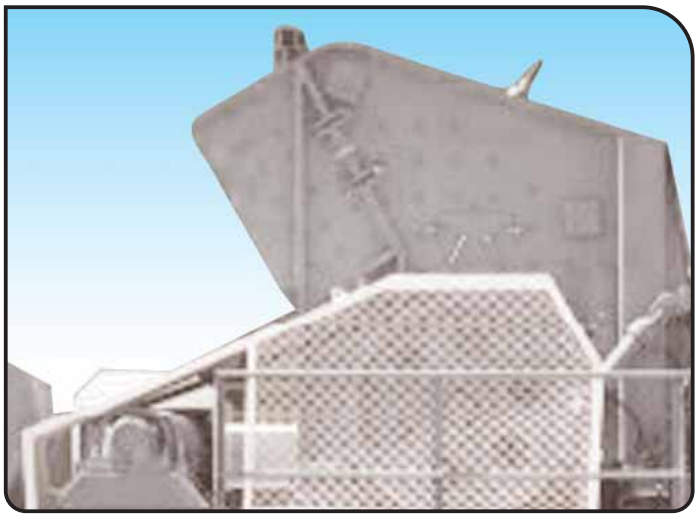

Tip / Type	UMK37	UMK38
Rotor Çap / Rotor Diameter (mm)	1250	1250
Rotor Geni li ği / Rotor Width (mm)	1650	1400
Kapasite / Capacit (t/h)	350 - 400	250 - 300
Tahrik / Drive (kW)	250	200
A rl k / W eight (kg)	24000	21000
A Ölçüsü / Dimension A (mm)	3400	3400
B Ölçüsü / Dimension B (mm)	530	530
C Ölçüsü / Dimension C (mm)	2900	2750
D Ölçüsü / Dimension D (mm)	2760	2760
E Ölçüsü / Dimension E (mm)	1800	1550

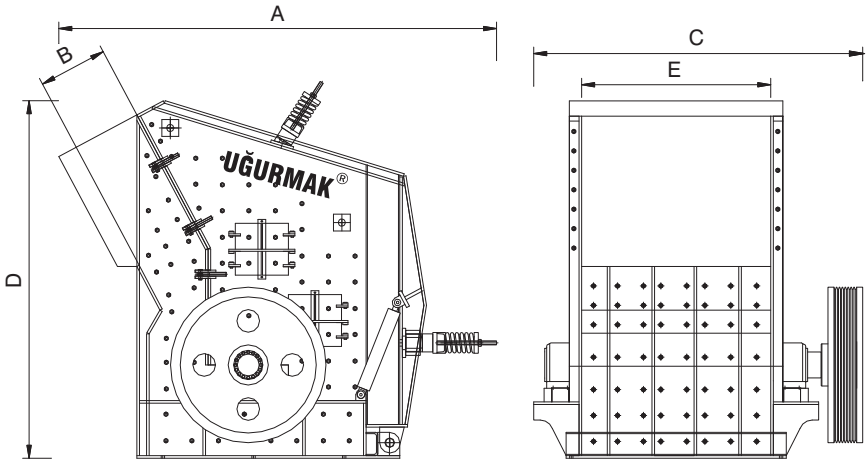

DARBELİ KIRICILAR (TERSİYER)

IMPACT CRUSHERS (TERTIARY)

TK serisi tersiyer kırıcılar üçüncü kademe kırma işlemi için kullanılırlar. Bu kırıcılar yumuşak ve orta sertlikteki malzemeyi kırmak için dizayn edilmiştir. Rotoru her iki yönde de dönebilen bu kırıcıların bu sayede paletlerinin dört köşesi de kullanılabilir. Paletin bir köşesi aşındığında makina diğer yönde çalıştırılarak diğer köşesi kullanılır, ikinci köşeside aşındığında palet alt üst çevrilerek diğer iki köşesi kullanılır. Malzeme rotor paletleri tarafından ayarlanabilen kırma çubuklarına çarptırılarak kırılır ve kırılarak ayarlanan ölçüye gelmedikçe makinayı terk etmez. Bu ayarlanabilir kırma çubukları sayesinde makinadan çıkabilecek en büyük ürün ölçüsü belirlenebilir.

Bu kırıcılar elektrik motoru ile kayış-kasnak akupleli olarak çalışmaktadır.

Genel Özellikler ;

- Yüksek kapasite ve performans
- Çift yönlü çalışma
- Kolay ve güvenli kırma çubuğu ayarlaması
- Kolay ve hızlı bakım imkanı
- Hidrolik silindirler ile açılan gövde sayesinde paletlere kolay erişim
- Montaj kolaylığı
- Çalıştırma kolaylığı

TK series tertiary impact crushers are used in tertiary crushing process. These crushers are designed for crushing soft and medium hard materials. The rotor of these crushers may turn in both directions thus all four corners of the hammers is used. When one corner of the hammer is weared the crusher is run in the other direction and after the second corner is weared the hammer is turned upside down to use the other two corners. The material is crushed while it impacted by the rotor's hammers to the adjustable breaker bars and it does not leave the crusher until it be crushed and reduced to the size which the breaker bars set to. By this adjustable breaker bars the maximum size of output material can be determined.

These impact crushers is driven by an electric motor and the power is transfered to the crusher by means of V-belts.

General Features ;

- Higher capacity and performance
- Running in two direction
- Fast and safe breaker bars setting adjustment
- Fast and easy maintenance
- Easy Access to hammers by hydraulically operated door assembly
- Easy to install
- Easy operation

Tip / Type	TK700	TK1000
Rotor Çap / Rotor Diameter (mm)	1200	1200
Rotor Geni liği / Rotor Width (mm)	700	1000
Kapasite / Capacitı (t/h)	75 - 100	100 - 150
Tahrik / Drive (kW)	110 - 132	160 - 200
A rl k / W eight (kg)	10000	13000
A Ölçüsü / Dimension A (mm)	2600	2600
B Ölçüsü / Dimension B (mm)	500	500
C Ölçüsü / Dimension C (mm)	1700	2000
D Ölçüsü / Dimension D (mm)	2500	2500
E Ölçüsü / Dimension E (mm)	870	1170

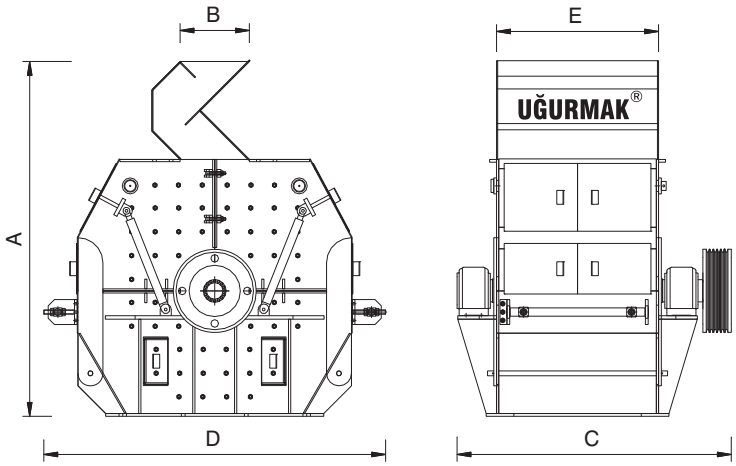

DİK MİLLİ KIRICILAR

VERTICAL SHAFT IMPACT CRUSHERS

UĞURMAK rock-on-rock kırıcı, taş astarlı bir kırma odasına, sürekli taş fırlatan yüksek hızlı bir kuru taş pompası gibi çalışan, denenmiş ve kanıtlanmış bir taş astarlı rotora haizdir.

Makinenin üzerinden beslenen malzeme UĞURMAK patentli taş astarlı rotorun içinde hızlanır ve kırma odası içine saniyede 80 m hızla sürekli fırlatılır. Bu işlem taş astarı yeniden doldurur ve aynı zamanda rock-onrock kırma ve öğütme zincir reaksiyonu meydana getirir.

İkinci bir malzeme akıntısı kırma odasına kontrol edilebilir miktarda şelale şeklinde beslenerek, kırma odasındaki malzeme miktarı arttırılır ve enerji transferi geliştirilir.

Bu, rotor çapı, rotor hızı ve kırma odası profil gibi diğer değişkenlerle birlikte, güç verimini arttırır, aşınmayı azaltır, öğütme ve kırma işleminde etkin kontrol sağlayarak ince malzemeyi asgari yada azami yapabilir.

The UĞUR MAKİNA rock-on-rock crusher uses a field proven rock lined rotor that acts as a high velocity dry stone pump hurling a continuous rock stream into a stone lined crushing chamber.

Material fed into the top of the machine is accelerated in the UĞURMAK patented rock lined rotor, achieving exit velocities of up to 80 metres per second. The rotor continuously discharges into the crushing chamber. This process replenishes the rock lining, hile at the same time maintaining a rock-on-rock chain reaction of crushing and grinding.

A second stream of material in a controlled quantity can be cascaded into the crushing chamber turbulence causing a supercharging of the particle population withing the chamber, improving the energy transfer. This, in combination with the other variables of rotor diameter and speed and crushing chamber profile, enhances power efficiency, reduces wear, plus provides an efficient means of controlling the grinding and crushing action, to either maximize or minimize fines.

Attrition energies generated within the crushing chamber are many times greater than the energy levels typical of conventional impact crushers and grinding mills. This provides significant power savings when producing fine products.

Tip / Type	UDK85
Rotor Çapı / Rotor Diameter (mm)	850
Motor / Engine (kW)	2 X 160
Beslenen Malzeme Ebadı / Feed Material (mm)	0 – 40
Kapasite / Capacity (t/h)	160
Ağırlık / Weight (kg)	11420
A Ölçüsü / Dimension A (mm)	4925
B Ölçüsü / Dimension B (mm)	5000
C Ölçüsü / Dimension C (mm)	3000
D Ölçüsü / Dimension D (mm)	1080
E Ölçüsü / Dimension E (mm)	515
F Ölçüsü / Dimension F (mm)	2943

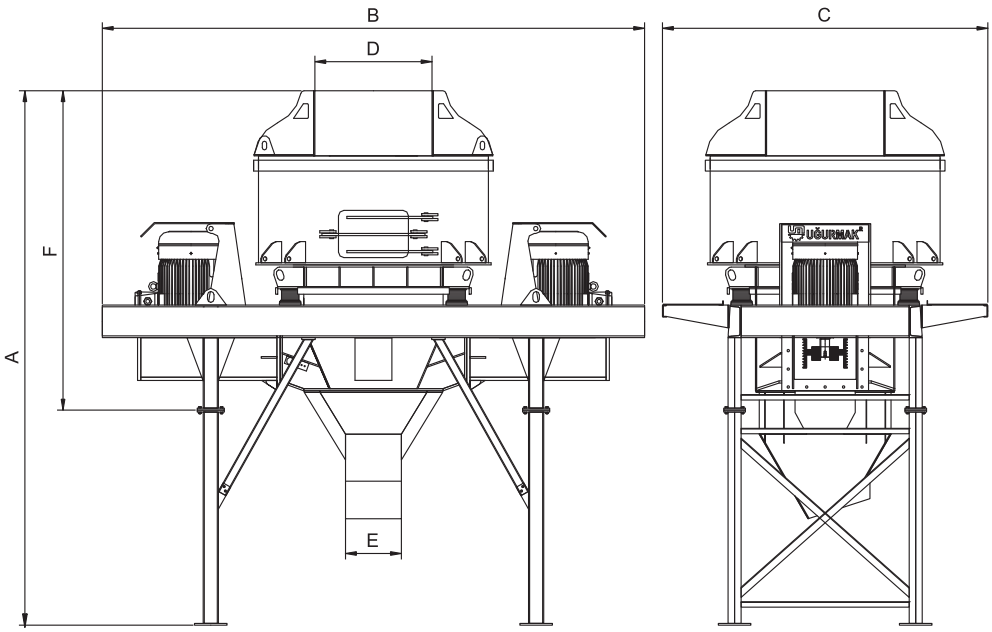

BANTLI KONVEYÖRLER
BELT CONVEYORS

Bantlı konveyörler kırma eleme tesislerinde malzemeyi bir işlemden diğerine taşımak ve nihai ürünü stoklamak için kullanılırlar. Bu bantlı konveyörler taşınacak malzemenin kapasitesine göre farklı bant enlerinde ve gerekli boylarda imal edilirler.

Bantlı konveyörler elektrik motorundan kayış-kasnak aktarmalı redüktör ile çalışırlar.

Genel Özellikler ;

- Yüksek performans
- Kolay ve basit tahrik sistemi
- Ağır yüklere dayanıklı makaralar
- Montaj kolaylığı
- Çalıştırma kolaylığı

Belt conveyors are used to transport the material from process to other and to stockpiling the final product in crushing and screening plnats. These conveyors are produced in different belt width depending on the capacity of the material which will be carried and in the required length.

The belt conveyors are driven by reducer gearbox, V-belts and an electric motor.

General Features ;

- High performance
- Simple drive system
- Heavy duty idlers
- Easy to install
- Easy operation

Tip / Type	500	600	750	800	1000	1200
Bant Eni (A) / Belt Width (A) (mm)	500	600	750	800	1000	1200
B Ölçüsü / Dimension B (mm)	850	950	1100	1150	1350	1550
C Ölçüsü / Dimension C (mm)	410	410	410	410	410	410

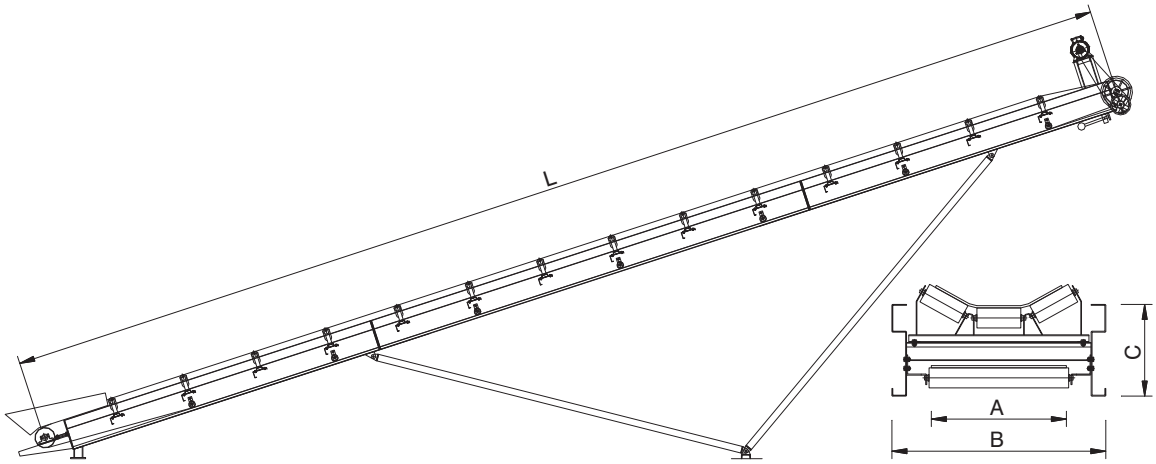

TİTREŞİMLİ ELEKLER
VIBRATING SCREENS

UME serisi titreşimli elekler bir kırma eleme tesisinde çeşitli ölçülerdeki son ürünleri biri birinden ayırmak için kullanılırlar. Malzeme eleğe döküldüğünde, vibrasyon sistemi tarafından elde edilen titreşim ile elek yüzeyinde hareket ederken elek ölçüsünden küçük olanlar elek yüzeyinden geçer. Titreşimli elekler iki, üç ve dört kat olarak ve çeşitli ölçü ve kapasitelerde imal edilirler. Vibrasyon sistemi elek gövdesinin ortasında veya üstünde olabilir. Vibrasyon elek gövdesine yataklanmış şafta bağlı egsantrik ağırlıkların dönmesiyle elde edilir. Elek gövdesi, sabit veya seyyar şaseye titreşimi sağlayan ağır tip helisel yaylar ile oturur.

Bu titreşimli eleklerin vibrasyon sistemleri bir elektrik motoru ile kayış-kasnak aktarmalı olarak çalışır.

Genel Özellikler ;

- Yüksek performans
- Kolay ve basit tahrik sistemi
- Ağır tip helisel yaylar ile gövdeye oturan elek gövdesi
- Montaj kolaylığı
- Çalıştırma kolaylığı

UME series vibrating screens is used to separate the different sizes of the final products in a crushing and screening plant. When the material is fed to the screen the undersizes passes through the screening surface while it moves on the screen by the vibration generated by vibration mechanism. The vibrating screens are avilable with two, three or four decks and in different sizes and capacities. The vibration mechanism is located at centre of screen body or above the screen body. The vibration is created by the eccentric weights rotating on a shaft held in the screen frame. The screen body is supported on the stationary or mobile main chassis by heavy duty suspension springs which assist vibrating.

These vibrating screens' vibration mechanism is driven by V-belts and an electric motor.

General Features ;

- High performance
- Simple drive system
- Screen body supported by heavy duty suspension springs
- Easy to install
- Easy operation

Tip / Type	UME1030	UME1230	UME1240	UME1650	UME2050	UME2060	UME2070	UME2460
Geni lik (A) / W idth (A) (mm)	1000	1200	1200	1600	2000	2000	2000	2400
Uzunluk (B) / Length (B) (mm)	3000	3000	4000	5000	5000	6000	7000	6000
Yükseklik (C) / Height (C) (mm) (4 Kat)	3500	3750	4000	5500	5500	6000	6900	6200
Tahrik / Drive (kW)	4 - 5,5	5,5	7,5	11	18,5	22	30	30
A rl k / W eight (kg) (4Kat)	3150	4250	5650	8300	11750	13000	15150	15500

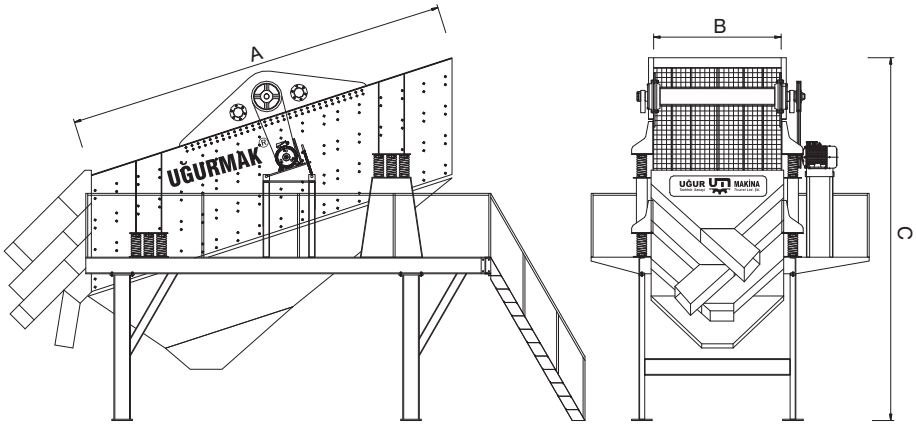

HELEZON YIKAYICILAR
SCREW CLASSIFIERS

UMY serisi helezon yıkayıcılar ince malzemeyi yıkayarak istenmeyen malzemeleri ayırmak ve daha sonra suyunu almak için kullanılırlar. Yıkanan malzeme tabana çöker ve spiral helezon yaprakları tarafından sürüklenerek boşaltma oluğundan dışarı atılır, su ise kendine has kanallardan akarak dışarı atılır. Helezon yaprakları değiştirilebilir plastik astarlar ile aşınmaya karşı korunmuştur. Yıkama helezonları çeşitli çap ve boylarda tekli ve çiftli olarak imal edilirler.

Bu tip helezon yıkayıcılar redüktör ile zincir-dişli aktarmalı olarak çalışırlar.

Genel Özellikler ;

- Yüksek performans
- Kolay ve basit tahrik sistemi
- Değiştirilebilir plastik helis astarları
- Montaj kolaylığı
- Çalıştırma kolaylığı

UMY series screw classifiers is used to wash and dewater the fine products and to remove the unwanted impurities. The washed material falls down and moved by the screws to the discharge chute and the water is discharged by its special discharging chute. The screws is equipped with replaceable rubber wear shoes. The screw classifiers are available in different sizes and in single and twin screw configurations.

These type screw classifiers is driven by reducer gearbox and chains.

General Features ;

- High performance
- Simple drive system
- Replaceable rubber wear shoes on the screws
- Easy to install
- Easy operation

Tip / Type	UMY15 Tekli	UMY16 Tekli	UMY18 Tekli	UMY25 Çiftli	UMY26 Çiftli	UMY28 Çiftli
Helis Çap / Screw Diameter (mm)	500	600	800	500	600	800
Uzunluk / Length (mm)	5000	6000	8000	5000	6000	8000
Kapasite / Capacitı (m3/h)	12 - 20	18 - 30	30 - 55	25 - 42	35 - 55	55 -75
Tahrik / Drive (kW)	4	5,5	15	2 X 4	2 X 5,5	2 X 15
A rl k / W eight (kg)	1500	2400	4500	2750	5000	7500
A Ölçüsü / Dimension A (mm)	1300	1500	1800	1300	1500	1800
B Ölçüsü / Dimension B (mm)	5250	6300	8400	5250	6300	8400
C Ölçüsü / Dimension C (mm)	1150	1450	2000	1150	1450	2000
D Ölçüsü / Dimension D (mm)	1400	1500	1700	2000	2200	2800
E Ölçüsü / Dimension E (mm)	650	800	1000	1200	1400	2000

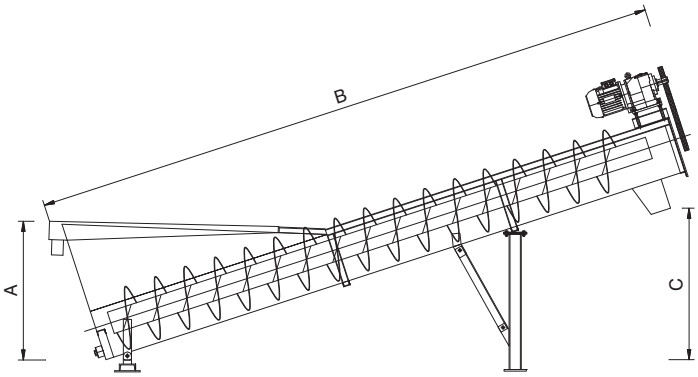

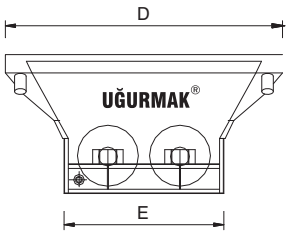

AGREGA BUNKERLERİ
AGREGA BUNKERS

UMAB tipi agrega bunkerleri asfalt şantiyelerinin istediği kapasiteye göre 250-300 ton/h ile 450-500 ton/h kapasiteli olarak 2 tipte üretilmektedir. 4'lü grup agrega bunkerleri, besleyici bantlar ile tamamlanmış olup malzeme akışı mekanik olarak ayarlanmaktadır.

UMAB type Agrega Bunkers are produced in two different capacity levels (as 250-300 tons per hour and 450-500 tons per hour) according to the asphalt fields' requirements. Agrega Bunkers in groups of 4 are combined with supporter conveyors and material flow is regulated mechanically.

Tip / Type	UMAB350	UMAB500
Kapasite / Capacity (t/h)	350	500
Bunker Hacmi / Hooper's Volume (m^3)	4 X 17 m^3	4 X 17 m^3
Besleyici Bantlar / Feeder Conveyors	600 X 1250 – 4 Adet	600 X 1250 – 4 Adet
Toplayıcı Bantlar /	800 X 12000	1000 X 12000
A Ölçüsü / Dimension A (mm)	14700	14700
B Ölçüsü / Dimension B (mm)	2850	2850
C Ölçüsü / Dimension C (mm)	5000	5000
D Ölçüsü / Dimension D (mm)	13560	13560
E Ölçüsü / Dimension E (mm)	3300	3300

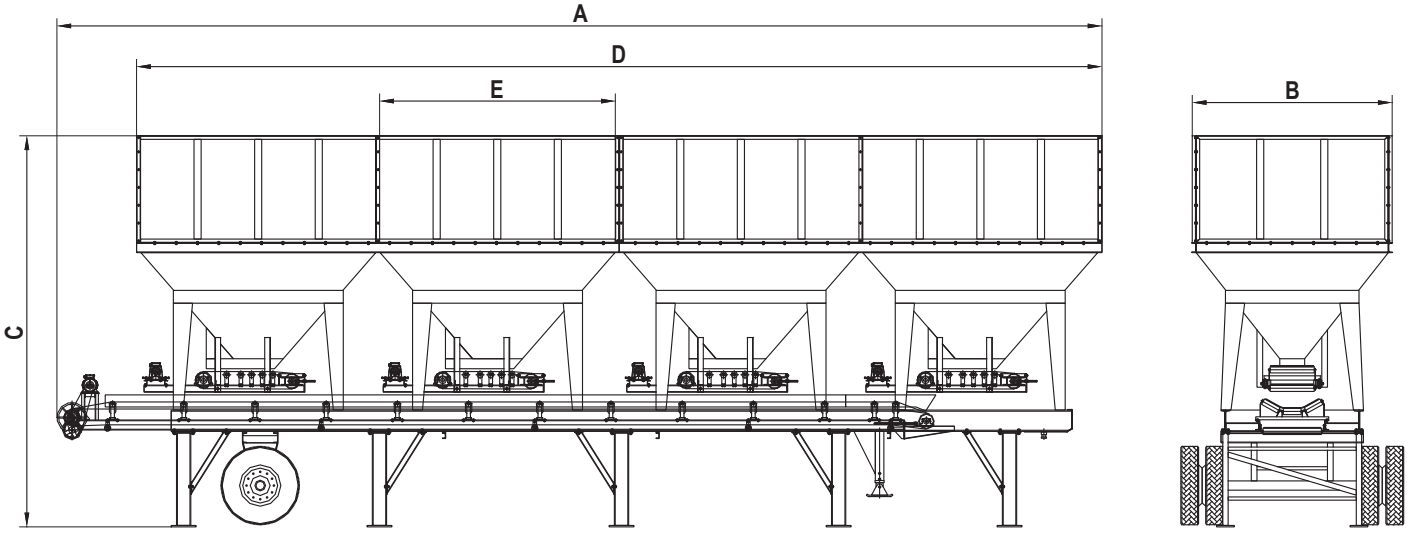

KARIŞTIRICI
MIXER

Mikserler karayolu alt yapılarında asfalt öncesi kullanılan homojen kırılmış malzeme karışımını üretmek için kullanılırlar. İstenen oranlarda hazırlanan malzeme miksere boşaltılır ve mikserin karıştırma kürekleri sayesinde boşaltma ağzına doğru taşınırken homojen bir şekilde karıştırılır. Karıştırma işlemi esnasında su girişleri sayesinde karışıma istenilen miktarda su ilave edilir.

The mixers is used to produce homogeneous mixture of crushed material which is used in the roads' substructures before the asphalt. The material which is prepared in the needed ratio of compenents is filled into the mixer and by the paddles of mixer it is mixed while it is conveyed to discharging opening. While mixing prosess the required water dose is added to the mixture by the water inlets.

Tip / Type	UM01	UM02
Genişlik / Width (mm)	1600	1600
Uzunluk / Length (mm)	2500	2500
Kapasite / Capacity (t/h)	250 - 400	400 – 600
Tahrik / Drive (kW)	2 X 18,5	2 X 22
Ağırlık / Weight (kg)	5000	5500
A Ölçüsü / Dimension A (mm)	4200	4200
B Ölçüsü / Dimension B (mm)	2700	2700
C Ölçüsü / Dimension C (mm)	1000	1000
D Ölçüsü / Dimension D (mm)	1750	1750
E Ölçüsü / Dimension E (mm)	1200	1200
F Ölçüsü / Dimension F (mm)	1800	1800
G Ölçüsü / Dimension G (mm)	350	350

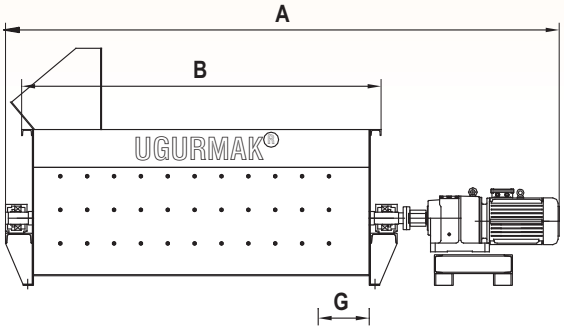

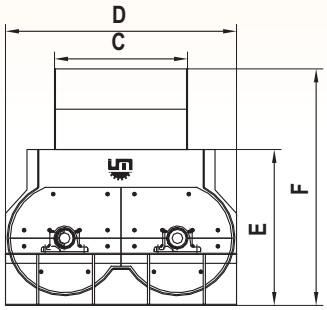

STOK BUNKERLERİ
STOK BUNKERS

USB serisi stok bunkerleri bir kırma eleme tesisinde çeşitli ölçülerdeki son ürünleri stoklamak için kullanılırlar. Titreşimli eleklerde elenen malzeme direk elekten veya bant konveyör yardımıyla stok bunkerlerinde toplanır. Tesisin ürün kapasitesine göre ve isteğe göre farklı hacimlerde imal edilir.

Genel Özellikler ;

- Pinomatik kapak sayesinde kolay boşaltma.

Stock Bunkers of the USB series are used in crashing - sieving facilities for the stocking various materials.The materials (sieved in vibration sieves) are collected in stock bankers via conveyers or directly from the sieve. The stock bunkers are produced in different capacities according to facility's production capacity and the customers will.

General Features;

Easy off loading by the agency of Pinomatic Tap

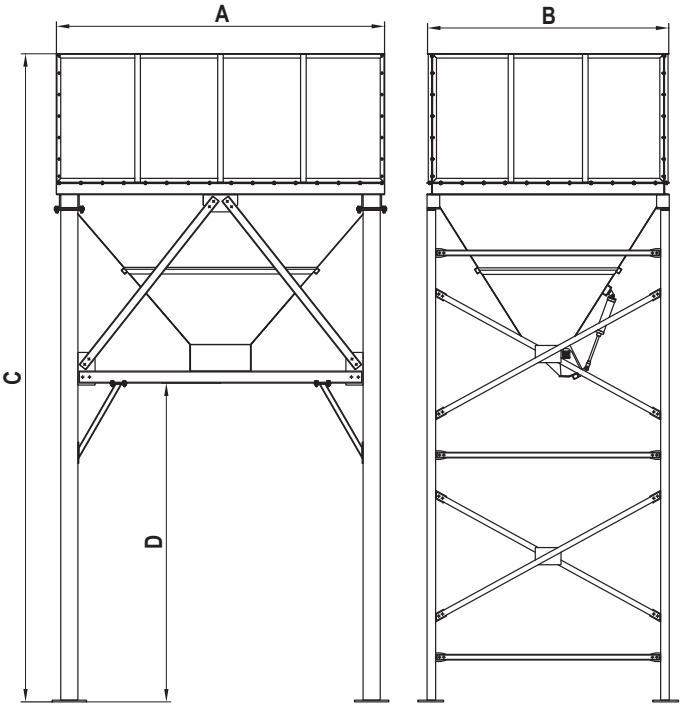

Tip / Type	USB25	USB45	USB75
Kapasite / Capacity (t/h)	25 m³	45 m³	75 m³
Boşaltma Ağzı (mm)	700 X 500	700 X 500	700 X 500
A Ölçüsü / Dimension A (mm)	3820	4120	4620
B Ölçüsü / Dimension B (mm)	2800	4100	4600
C Ölçüsü / Dimension C (mm)	7750	8100	9000
D Ölçüsü / Dimension D (mm)	3720	3490	3670

www.grafiksanatlar.net 0(312) 394 14 30

UĞUR MAKİNA
TARAHHÜT SANAYİ TİCARET LİMİTED ŞİRKETİ

Merkez / **Head Office**
10. Sk. No: 65 Ostim, ANKARA / TURKEY

Fabrika / **Factory**
Türkistan Caddesi No:7
Sincan Organize Sanayi Bölgesi
Ankara / TURKEY
Tel.: 0090(312) 267 41 11(pbx)
Fax: 0090(312) 267 41 12

www.**ugurmak**.com.tr
ugurmak@**ugurmak**.com.tr

Teknik özellikler herhangi bir bilgi verilmeksizin UĞUR MAKİNA tarafından değiştirilebilir.
Specifications subjects to change by UĞUR MAKİNA without any former notice